DGA BNC VCD (909 710)

- Leicht adaptierbar durch BNC-Buchsen
- Je nach Typ direkte oder indirekte Schirmerdung
- Einsetzbar nach dem Blitz-Schutzzonen-Konzept an den Schnittstellen 0_B – 2 und höher

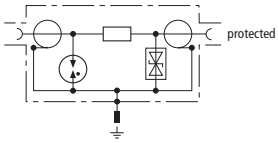

Prinzipschaltbild DGA BNC VCD

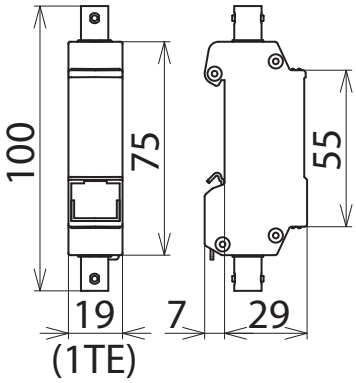

Maßbild DGA BNC VCD

Platzsparender Überspannungs-Ableiter mit BNC-Buchsenanschluss für die Tragschienenmontage zum Schutz von Video- und Kamerasystemen. Je nach Typ mit direkter (VCD) oder indirekter Schirmanbindung (VCID) zum Vermeiden von Brummschleifen.

Typ	DGA BNC VCD
Art.-Nr.	**909 710**
Detail	
Ableiterklasse	TYPE 2 P1
Nennspannung (U_N)	5 V
Höchste Dauerspannung DC (U_C)	6,4 V
Nennstrom (I_L)	0,1 A
D1 Blitzstoßstrom (10/350 µs) (I_{imp})	1 kA
C2 Nennableitstoßstrom (8/20 µs) Schirm-PG (I_n)	10 kA
C2 Nennableitstoßstrom (8/20 µs) Ad-Schirm (I_n)	5 kA
Schutzpegel Ad-Schirm bei I_n C2 (U_P)	≤ 35 V
Schutzpegel Ad-Schirm bei 1 kV/µs C3 (U_P)	≤ 13 V
Frequenzbereich	0-300 MHz
Einfügungsdämpfung bei 160 MHz	≤ 0,4 dB
Einfügungsdämpfung bei 300 MHz	≤ 3 dB
Rückflussdämpfung (DC - 3 GHz)	dB
Rückflussdämpfung (DC - 4 GHz)	dB
Rückflussdämpfung (DC - 5,6 GHz)	dB
Rückflussdämpfung (3-4 GHz)	dB
Rückflussdämpfung (4-5,8 GHz)	dB
Rückflussdämpfung bei 130 MHz	≥ 20 dB
Rückflussdämpfung bei 300 MHz	≥ 8 dB
Rückflussdämpfung 820 MHz - 2,26 GHz	dB
Rückflussdämpfung 1700-2500 MHz	dB
Schirmdämpfung 1000-2400 MHz	dB
Wellenwiderstand (Z)	50 Ohm
Serienimpedanz pro Ader	4,7 Ohm
Kapazität Ad-Schirm (C)	≤ 25 pF
Betriebstemperaturbereich (T_U)	-40 °C ... +80 °C
Schutzart	IP 10
Montage auf	35 mm Hutschiene nach EN 60715
Anschluss Eingang / Ausgang	BNC Buchse / BNC Buchse
Erdung über	35 mm Hutschiene nach EN 60715

Detail	
Gehäusewerkstoff	Zinkdruckguss
Farbe	blank
Prüfnormen	IEC 61643-21 / EN 61643-21
Zulassungen	CSA, UL

Stammdaten	
Nettogewicht	114.000 g/st
Zolltarifnummer (Komb. Nomenklatur EU)	85366910
GTIN (EAN)	4013364118942
VPE	1 ST

Änderungen in Form und Technik, bei Maßen, Gewichten und Werkstoffen behalten wir uns im Sinne des Fortschrittes der Technik vor. Die Abbildungen sind unverbindlich.

© DEHN SE • Hans-Dehn-Str. 1 • 92318 Neumarkt • Tel. +49 9181 906-0 • www.dehn.de

: Geprüft • NEU: Neu • !: Auslaufmodell
: Kreuzverbinder • : Längsverbinder • : Parallelverbinder • : T-Verbinder • : Klemme für Parallelverbinder • : Klemme für T-Verbinder
: Rohrschelle für Parallelverbinder • : Rohrschelle für T-Verbinder • : Potentialausgleichsschiene • : Überbrückungsbauteil