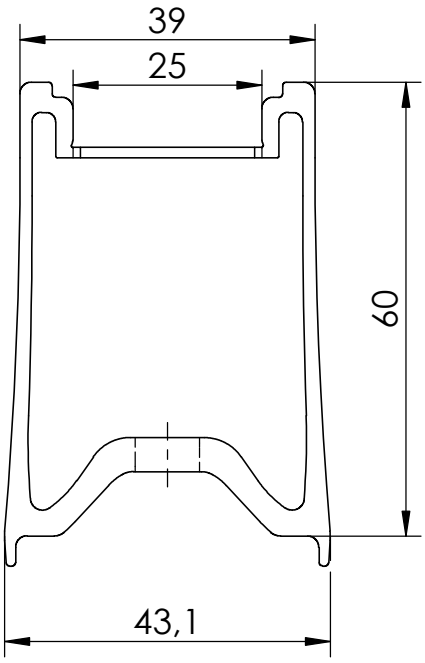

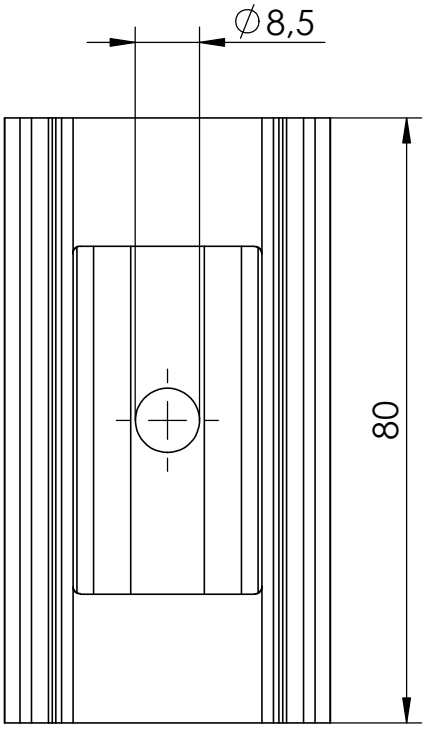

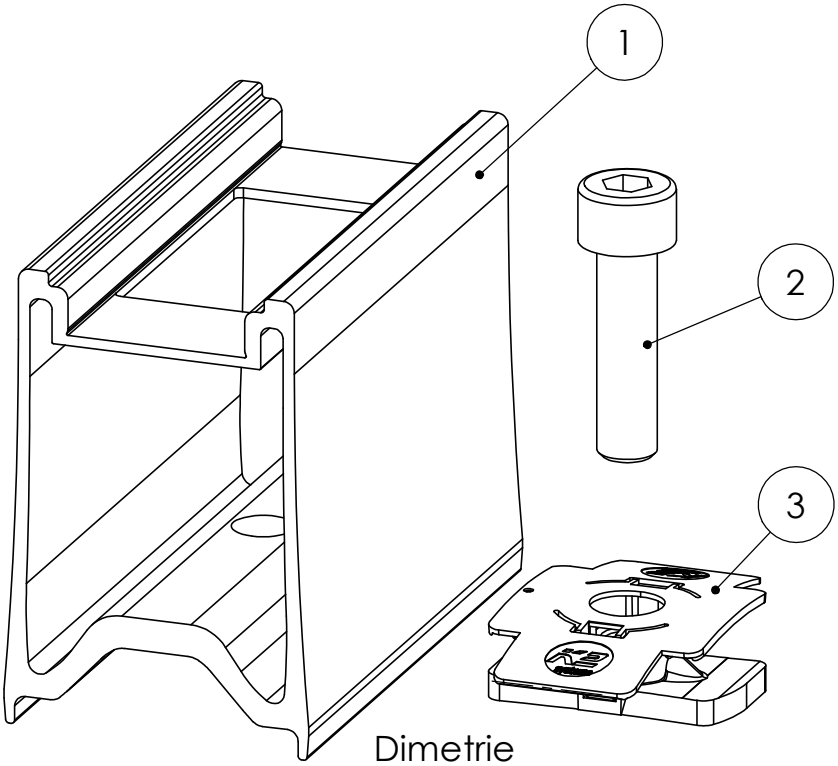

Dimetrie
S 1:1

Pos. Nr.	Benennung	Material	Stück
1	RailUp Solo	EN AW 6063-T66	1
2	Zylinderkopfschraube mit Unterkopfverzahnung EN ISO 4762-M8x30	A2 - 70	1
3	MK2 Einlegegemutter mit Montageclip	A2 - 70	1

K2 Systems GmbH
Industriestr. 18
71272 Renningen
07159/42059-0

Benennung:

Datenblatt RailUp Set

	Name	Datum	Material:	Art.-Nr.:	
Erstellt	S. Mutschke	03.03.2020	siehe Tabelle	2003191	A4
Freigegeben	M. Wiggers	03.03.2020	Oberfläche: -	Zng.-Nr.: 04-008-03	Alle Maße in mm
Letzte Änd.	S. Frey	14.10.2020	Gewicht: ca. 127 g/Stk Maßstab: 1:1		Blatt 1 von 1

Diese Zeichnung ist Eigentum der K2 Systems GmbH. Sie ist urheberrechtlich geschützt und darf nur mit ausdrücklicher Genehmigung vervielfältigt oder an Dritte weitergegeben werden!