Sensor-LED-Strahler - Professional Line

XLED PRO ONE Plus S

anthrazit
EAN 4007841 069551
Art.-Nr. 069551

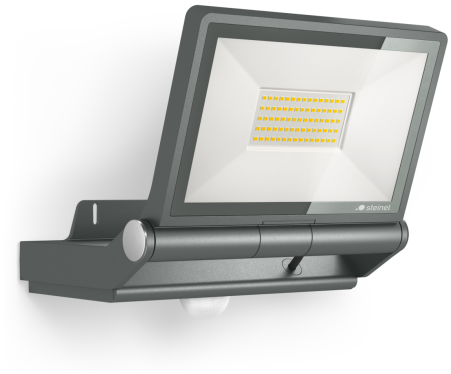

LED
long life LED 50.000 h

3000 K
3000K warm-white

infrared sensor 240°

max. 10 m

IP44

Panel 180° vertical

2 - 1000 lux

8 sec - 35 min

indoor/outdoor light

10%
10% basic brightness

Funktionsbeschreibung

Flutlicht neu definiert. Der um 180° vertikal schwenkbare Flutlicht-Strahler XLED PRO ONE Plus S im edlen Aluminium-Gehäuse gewährleistet mit warmweißen 3000 K und 4550 lm bei 33,7 W eine taghelle Ausleuchtung großer Flächen. Zur Ausstattung gehören ein 240°-Infrarotsensor (10 m Reichweite), steckbare Abdeckkappen zur Eingrenzung des Erfassungsbereichs, eine Grundlichtfunktion (10%) und ein optionaler Aufputzadapter. Vernetzung per Kabel. Einstellung über Potis und Fernbedienung. Maximale Montagehöhe: 6 m. 5 Jahre Garantie.

Sensor-LED-Strahler - Professional Line

XLED PRO ONE Plus S

anthrazit
EAN 4007841 069551
Art.-Nr. 069551

Technische Daten

Abmessungen (L x B x H)	202 x 259 x 250 mm
Netzanschluss	220 – 240 V / 50 – 60 Hz
Montagehöhe max	6,00 m
Sensortechnologie	Passiv Infrarot
Leistung	33,7 W
Vernetzung	Ja
Slavebetrieb einstellbar	Nein
gemessener Lichtstrom (360°)	4550 lm
Farbtemperatur	3000 K
Farbabweichung LED	SDCM3
Farbwiedergabeindex	80-89
Mit Leuchtmittel	Ja, STEINEL LED-System
Leuchtmittel	LED nicht austauschbar
Lebensdauer LED (Max. °C)	50000 Std
Lichtstromrückgang nach LM80	L70B10
LED Kühlsystem	Passive Thermo Control
Mit Bewegungsmelder	Ja
Erfassungswinkel	240 °
Öffnungswinkel	180 °
Unterkriechschutz	Ja
segmentweise Ausblendung	Nein
Reichweite Radial	r = 3 m (19 m^2)

Reichweite Tangential	r = 12 m (302 m^2)
Dämmerungsschalter	Ja
Dämmerungseinstellung	2 – 2000 lx
Zeiteinstellung	8 s – 35 Min.
Grundlichtfunktion	Ja
Grundlichtfunktion Zeit	10/30 Min., ganze Nacht
Hauptlicht einstellbar	Nein
Funktionen	DIM-Funktion, Lichtsensor, Bewegungssensor, Orientierungslicht
Einstellungen via	Fernbedienung, Potis, App
Softlichtstart	Ja
Schlagfestigkeit	IK03
Schutzart	IP44
Schutzklasse	I
Umgebungstemperatur	-20 – 40 °C
Werkstoff des Gehäuses	Aluminium
Werkstoff der Abdeckung	Glas transparent
Herstellergarantie	5 Jahre
Inkl. Eckwandhalter	Nein
VPE1, Nettogewicht	1,73 kg
Variante	anthrazit
VPE1, EAN	4007841069551

Zubehör

EAN 4007841 080983	Aufputz-Adapter XLED PRO ONE Plus + Max

XLED PRO ONE Plus S

anthrazit
EAN 4007841 069551
Art.-Nr. 069551

Sensorerfassungsbereich

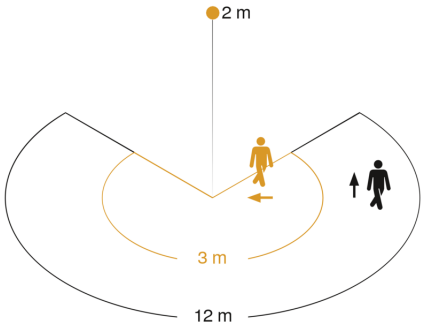

Mögliche Montagehöhe: 1,80 m – 6,00 m
Orange: radial
Schwarz: tangential

Maßzeichnung

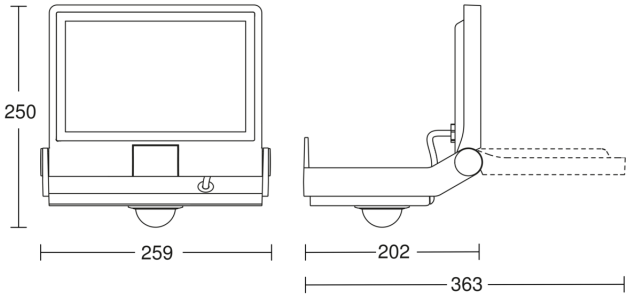

Schaltplan Master

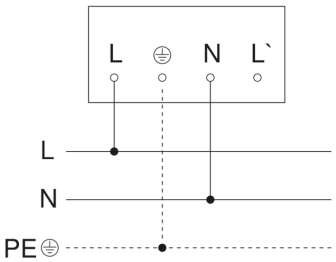

Schaltplan Master-Master Vernetzung

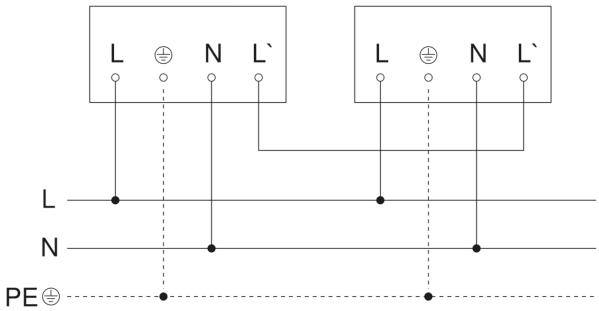

XLED PRO ONE Plus S

anthrazit
EAN 4007841 069551
Art.-Nr. 069551
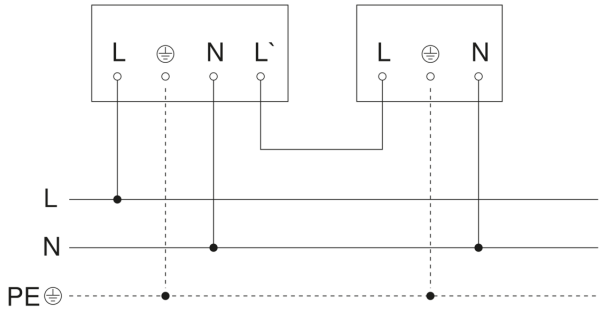
Schaltplan Master-Slave Vernetzung